Kapazitiver Füllstandssensor T/LL 130

Anwendung

Der COLM (COntec Level Measurement) Typ T/LL 130 ist zum Einsatz in Wasser, Diesel, Kraftstoff oder Ölen entwickelt und kann auf Widerstands- oder Spannungsausgangssignal vorkalibriert werden. Hierdurch können z. B. Standard-Anzeigeinstrumente oder auch Steuerungen angebunden werden.
Der Sensor hat keine beweglichen Teile und kann in beliebigen Winkeln montiert werden, solange er die gesamte Tiefe des Tanks abdeckt. Weiterhin ist eine manuelle Selbstkalibrierung, über einen am Kopf angebrachten Taster möglich.

Allgemeine Spezifikation

Länge des Sensorstabs:	Min. 200 mm, max. 1.000 mm mobile / 2.000 mm static
Arten von Flüssigkeiten:	diverse Kraftstoffe wie Diesel und Benzin, wässrige und ölige Medien. Nicht kompatibel mit Toluene-haltigen Kraftstoffen.
Gewinde:	1/2" BSPT, 1" BSPT, 1/2" NPT

Pin	Connection
D	+12V or +24V
B	Level Alarm
C	Output
A	0V / Ground

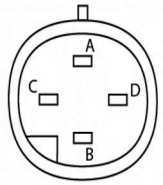

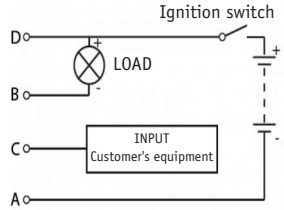

Konstruktionsmaterial

Gehäuse:	30 % glass filled Nylon 6
Sensorstab:	Edelstahl 316
Interner Sensorstab:	Edelstahl mit PTFE Überzug
Dichtungen:	Viton (FKM)

Elektrische Daten

Versorgungsspannung:	9–34 VDC
Versorgungsstrom:	30 mA
Warnsignal:	Switch to ground, max. 100 mA. Standard bei 12 %, optional änderbar bei Bestellung.
Elektr. Anschluss:	4-poliger Delphi Packard Metri-Pack 150
Gegenstecker-Set:	Optional, Typ CK1
Anschluss:	4-poliger Delphi Packard Stecker
Genauigkeit:	±2,0 % bei 20 °C

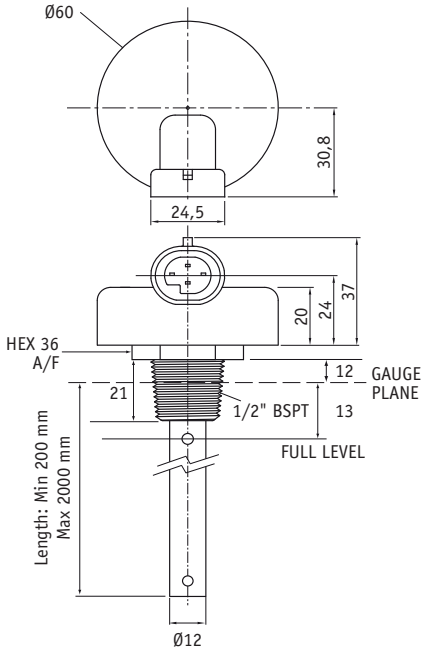

Umgebungsbedingungen

Betriebstemperatur:	–20 °C bis +85 °C
Vibration:	15,3 Grms (BS EN 60068-2-64:1993)
IP Rating:	IP67 bei Verwendung des passenden Gegensteckers
Schock:	50 g, 6,3 ms
Max. Druck:	1 bar

Model F/T1 flange mounting option

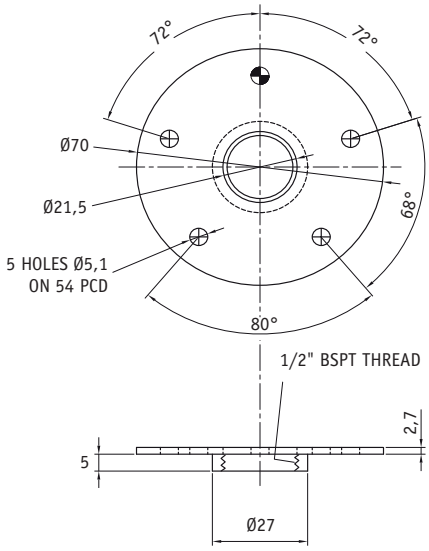

Technische Daten

Modell	Output	Manuelle Kalibrierung
T/LL 130	Widerstand	Nein
T/LL 131	Spannung	Nein
T/LL 133	Widerstand	Ja
T/LL 134	Spannung	Ja

contec: clean solutions on demand®

©contec GmbH Industrieausrüstungen, März 2024, Technische Änderungen vorbehalten. Die Genauigkeit hängt von der korrekten Bemaßung ab.